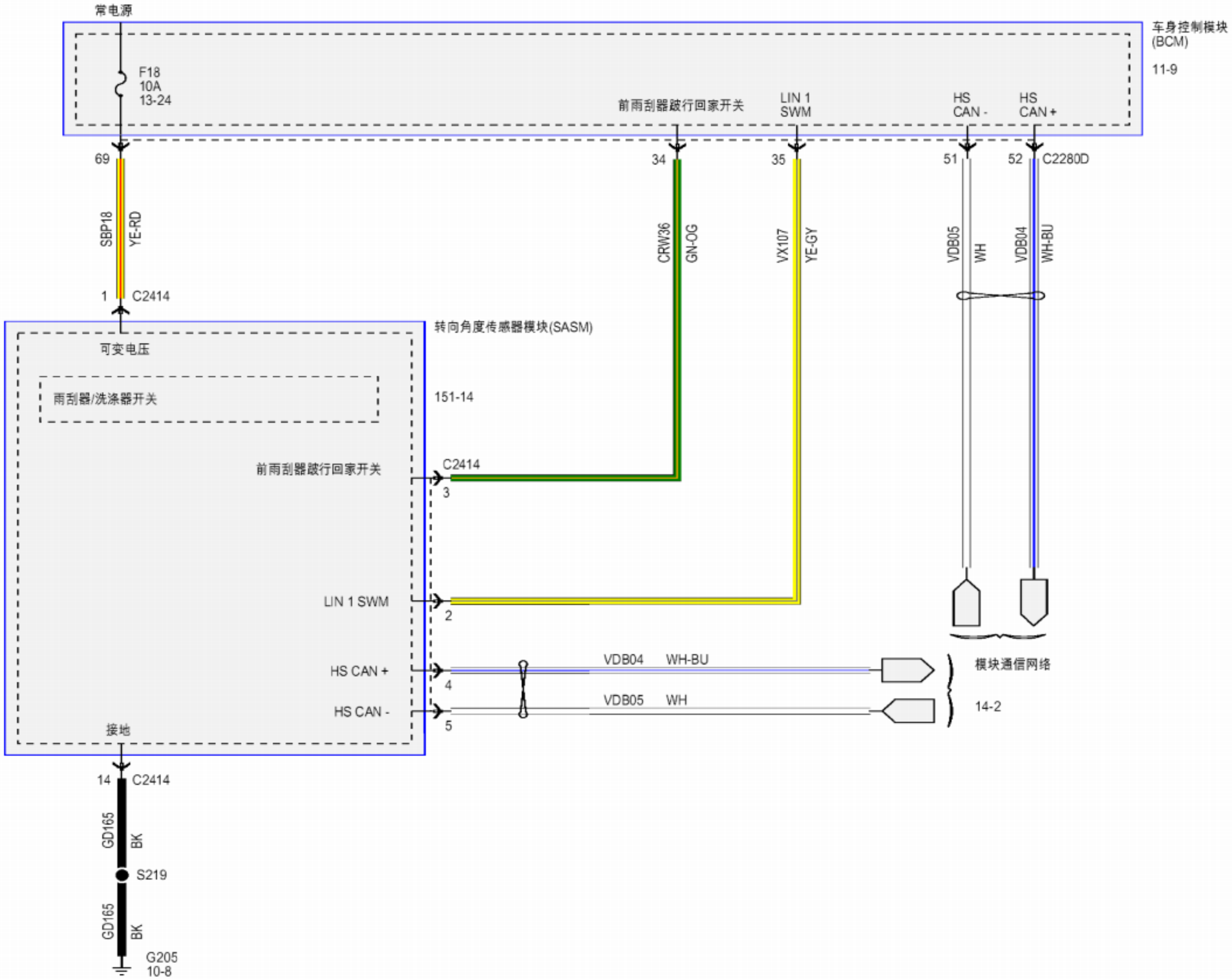
常电源
F18
10A
13-24
车身控制模块
(BCM)
11-9
前雨刮器跛行回家开关
LIN 1
SWM
HS
CAN -
HS
CAN +
69
34
35
51
52
C2280D
SBP18
YE-RD
CRW36
GN-OG
VX107
YE-GY
VDB05
WH
VDB04
WH-BU
1
C2414
转向角度传感器模块(SASM)
可变电压
雨刮器/洗涤器开关
151-14
前雨刮器跛行回家开关
C2414
3
LIN 1 SWM
2
HS CAN +
4
VDB04
WH-BU
模块通信网络
HS CAN -
5
VDB05
WH
14-2
接地
14
C2414
GD165
BK
S219
GD165
BK
G205
10-8

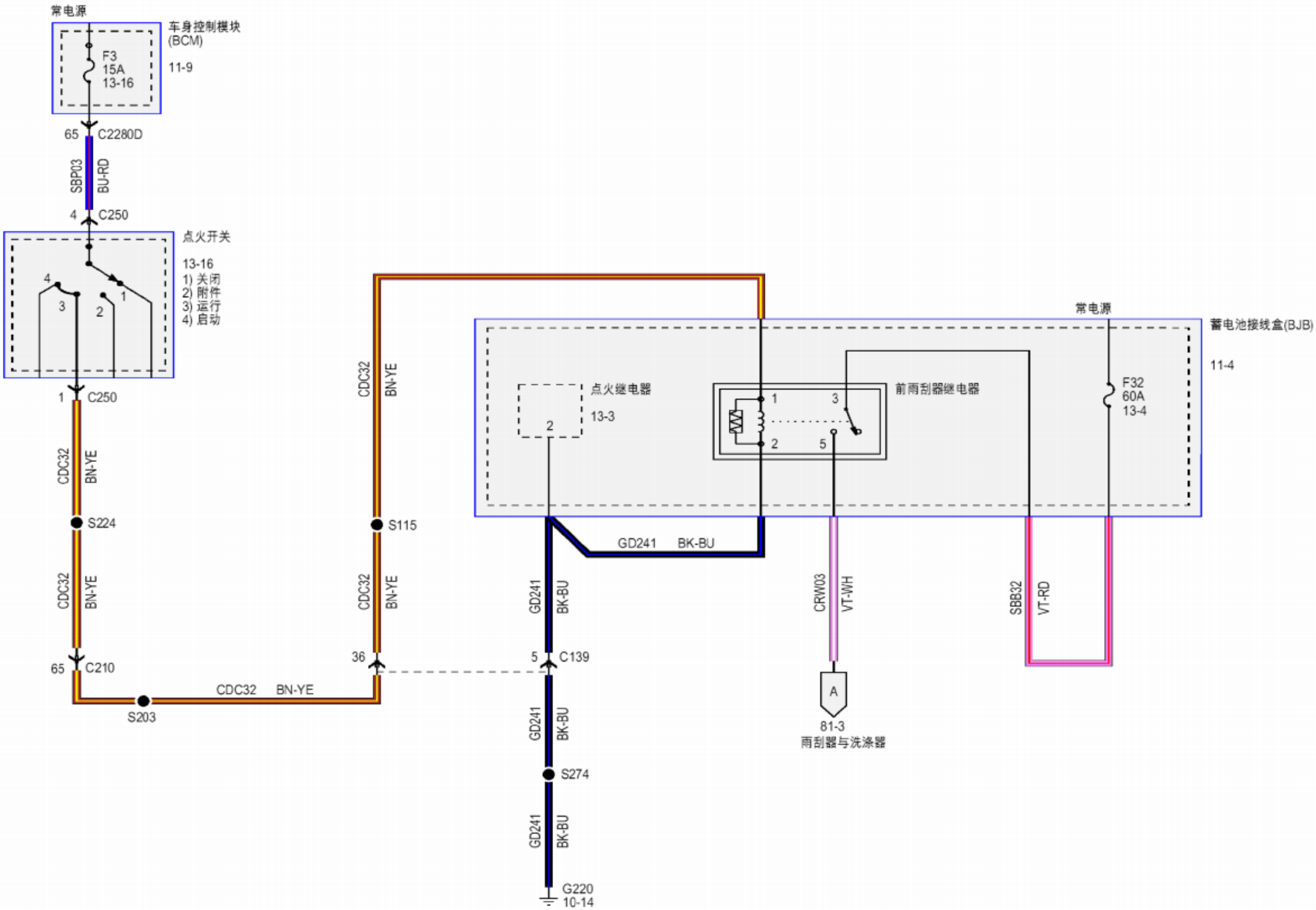
常电源
车身控制模块
(BCM)
F3
15A
13-16
11-9
65
C2280D
SBP03
BU-RD
4
C250
点火开关
13-16
1) 关闭
2) 附件
3) 运行
4) 启动
1
C250
CDC32
BN-YE
S224
CDC32
BN-YE
65
C210
S203
CDC32
BN-YE
S115
CDC32
BN-YE
36
CDC32
BN-YE
点火继电器
13-3
2
前雨刮器继电器
1
3
2
5
常电源
蓄电池接线盒(BJB)
11-4
F32
60A
13-4
GD241
BK-BU
GD241
BK-BU
5
C139
GD241
BK-BU
S274
GD241
BK-BU
G220
10-14
CRW03
VT-WH
A
81-3
雨刮器与洗涤器
SBB32
VT-RD

前部雨刮器继电器通电时进行加热

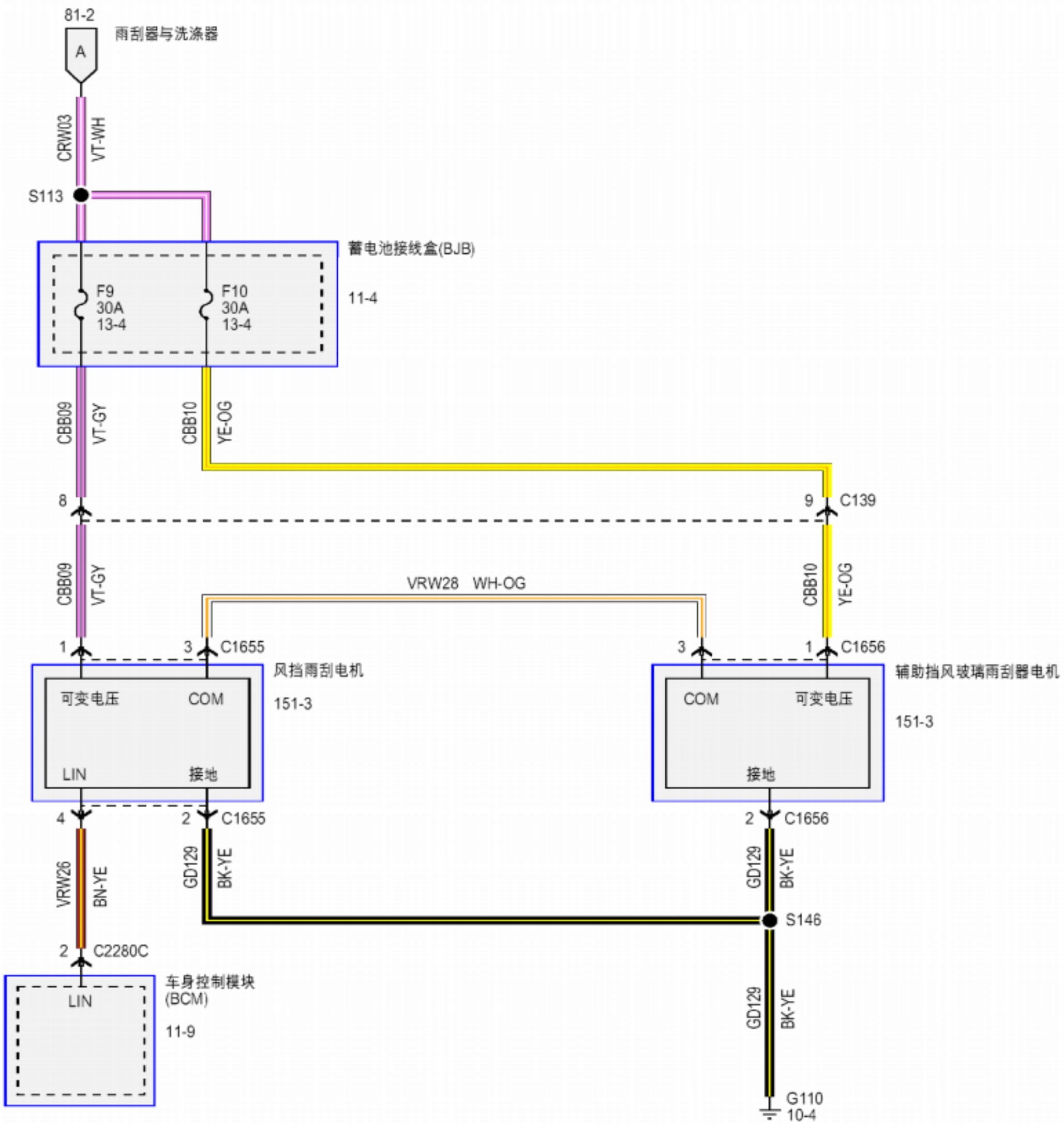

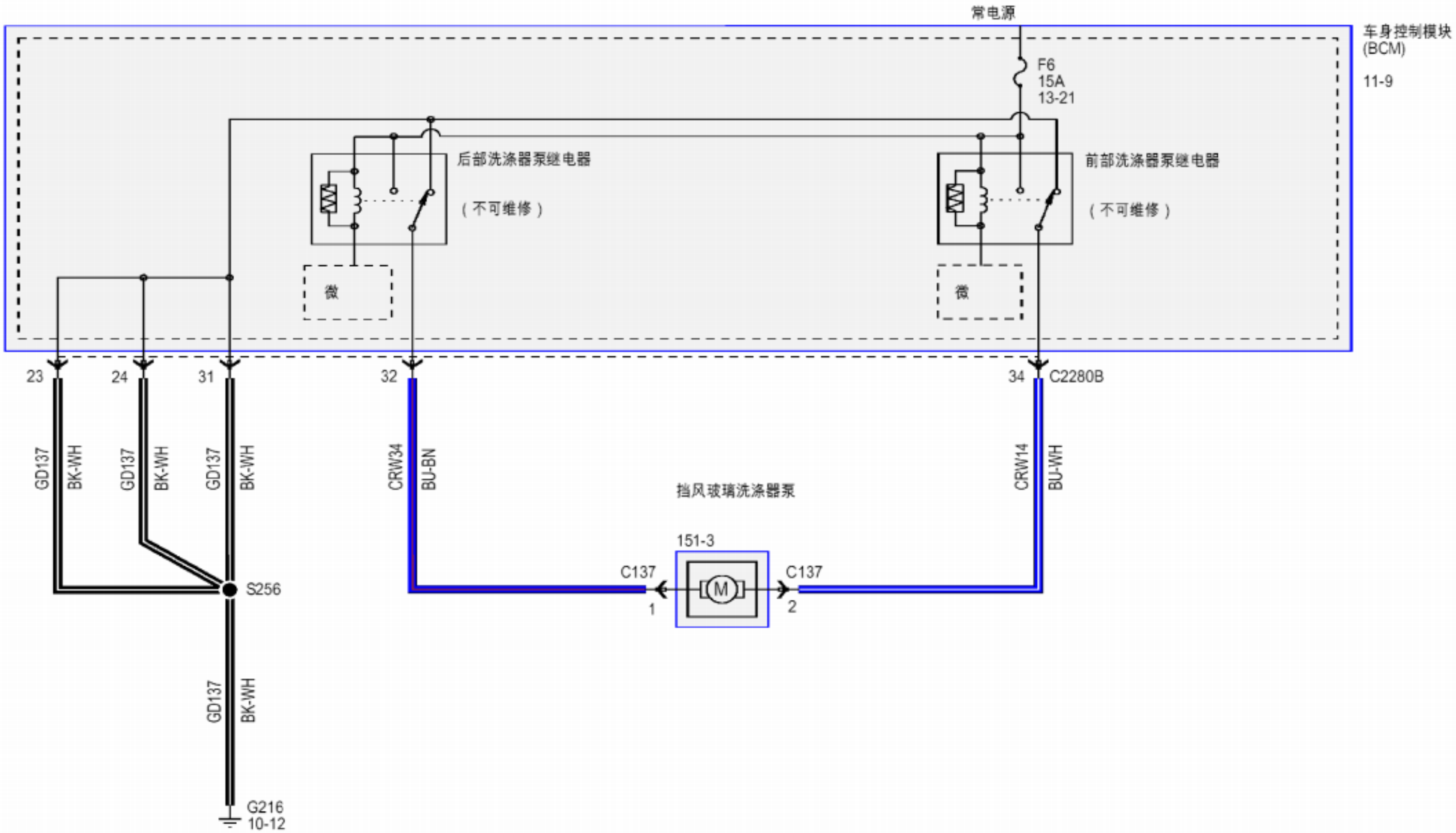
常电源
车身控制模块
(BCM)
11-9
F6
15A
13-21
后部洗涤器泵继电器
（不可维修）
前部洗涤器泵继电器
（不可维修）
微
微
23
24
31
32
34
C2280B
GD137
BK-WH
GD137
BK-WH
GD137
BK-WH
CRW34
BU-BN
CRW14
BU-WH
挡风玻璃洗涤器泵
151-3
C137
C137
M
1
2
S256
GD137
BK-WH
G216
10-12

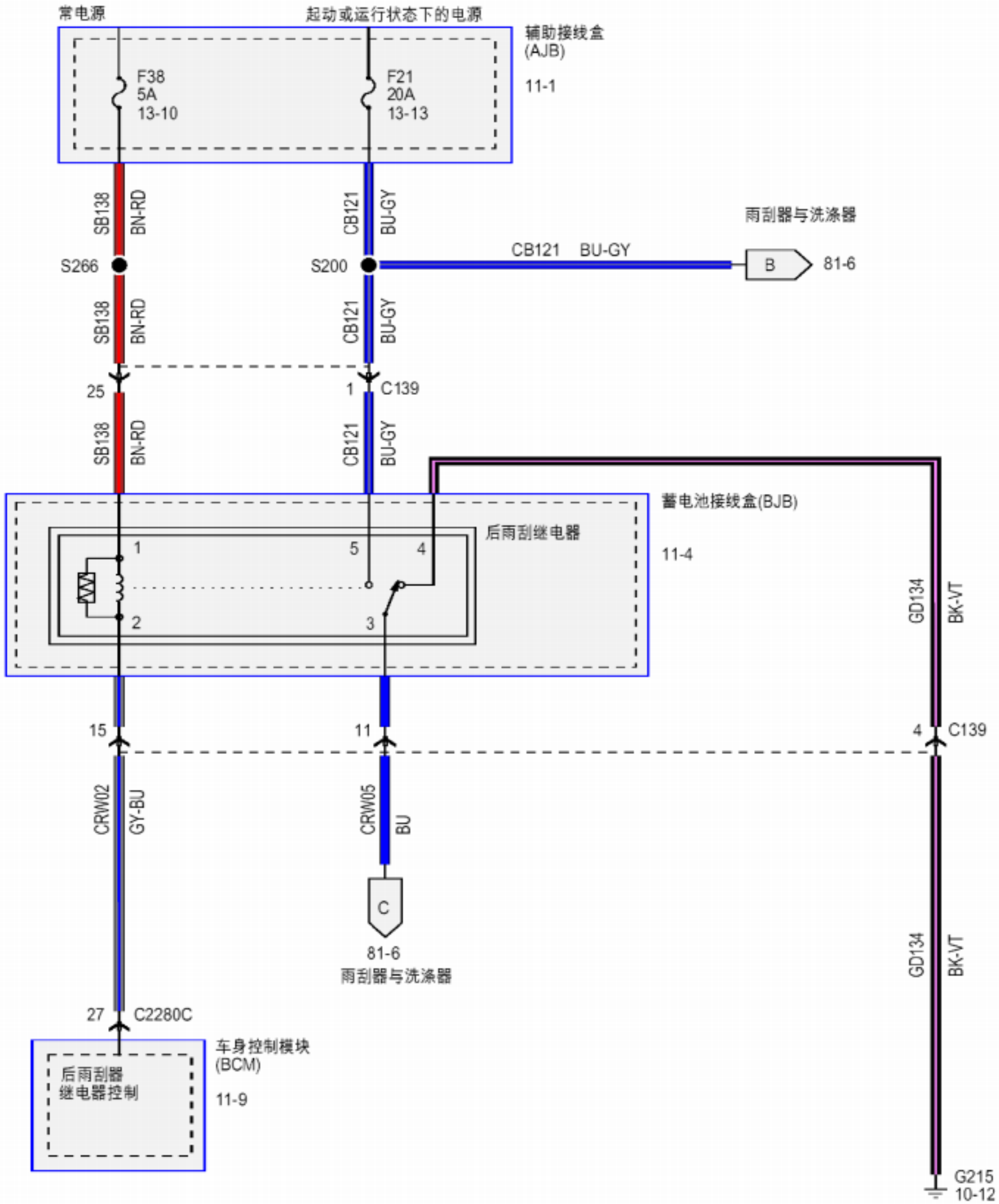
常电源
起动或运行状态下的电源
辅助接线盒
(AJB)
11-1
F38
5A
13-10
F21
20A
13-13
SB138
BN-RD
CB121
BU-GY
雨刮器与洗涤器
CB121 BU-GY
B
81-6
S266
S200
25
1
C139
蓄电池接线盒(BJB)
11-4
后雨刮继电器
1
5
4
2
3
GD134
BK-VT
15
11
4
C139
CRW02
GY-BU
CRW05
BU
C
81-6
雨刮器与洗涤器
27
C2280C
车身控制模块
(BCM)
11-9
后雨刮器
继电器控制
G215
10-12

尾门

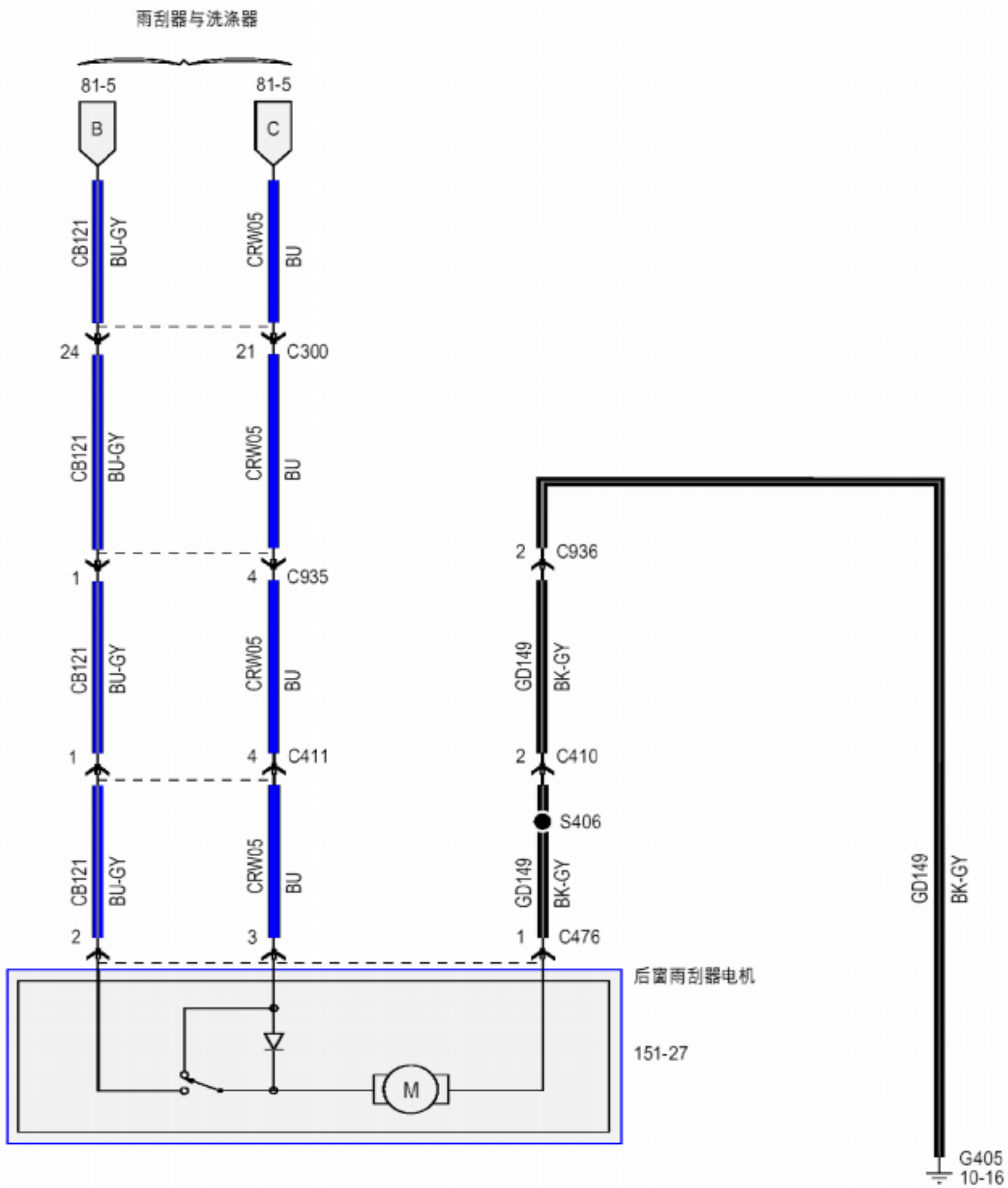
雨刮器与洗涤器
81-5
B
81-5
C
CB121
BU-GY
CRW05
BU
24
21
C300
CB121
BU-GY
CRW05
BU
1
4
C935
CB121
BU-GY
CRW05
BU
GD149
BK-GY
1
4
C411
2
C410
S406
CB121
BU-GY
CRW05
BU
GD149
BK-GY
2
3
1
C476
2
C936
GD149
BK-GY
后窗雨刮器电机
151-27
M
G405
10-16